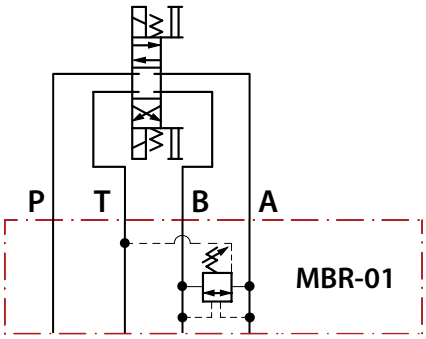

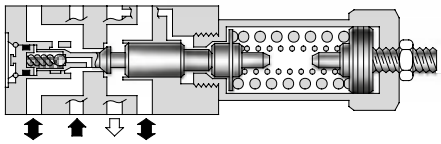

Der minimal einzustellende Druck berechnet sich aus dem Wert aus dem Diagramm
"Min. einstellbarer Druck vs. Volumenstrom" plus dem Staudruck in T, aller verbauten Zwischenplatten und Ventile der betreffenden Sektion.

Bestell-Nr.	Bezeichnung	Arbeitsleitung	Einstellbereich	Max. Arbeitsdruck
260Y-045-01000	MBR-01-C-30	A zu B bzw. B zu A gegenseitig	5 - 140bar	350bar
260Y-045-01050	MBR-01-H-30		70 - 210bar	

MBR-01- *-30

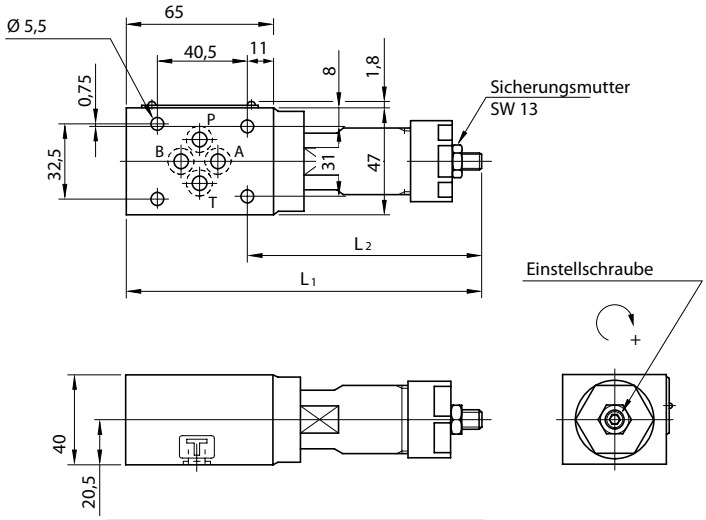

Typ	L 1	L 2
MBR-01-C	161	107
MBR-01-H	176,5	122,5

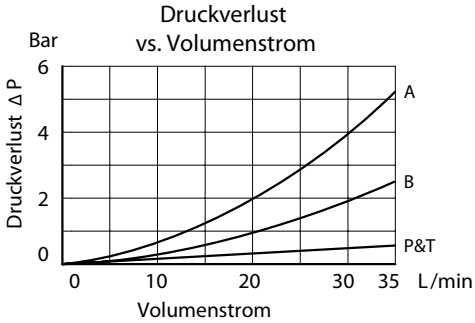

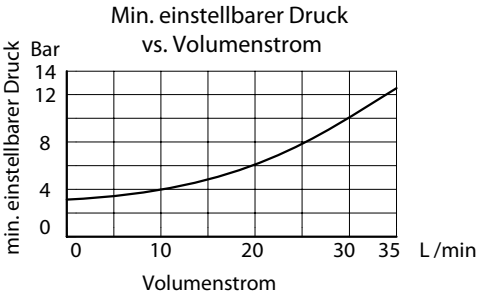

Die Inhalte der Seiten wurden mit größter Sorgfalt erstellt. Für die Richtigkeit, Vollständigkeit und Aktualität der Inhalte können wir jedoch keine Gewähr übernehmen.
Nachdruck bzw. Kopie, auch auszugsweise, der Inhalte, Grafiken und Fotos ist ohne ausdrückliche Zustimmung der Geschäftsführung unzulässig.
Die angegebenen technischen Daten und Abmessungen sind nicht bindend. Wir behalten uns das Recht vor, jederzeit und ohne Ankündigung, Änderungen vorzunehmen.